OPTIONAL
71 series

Pratissoli

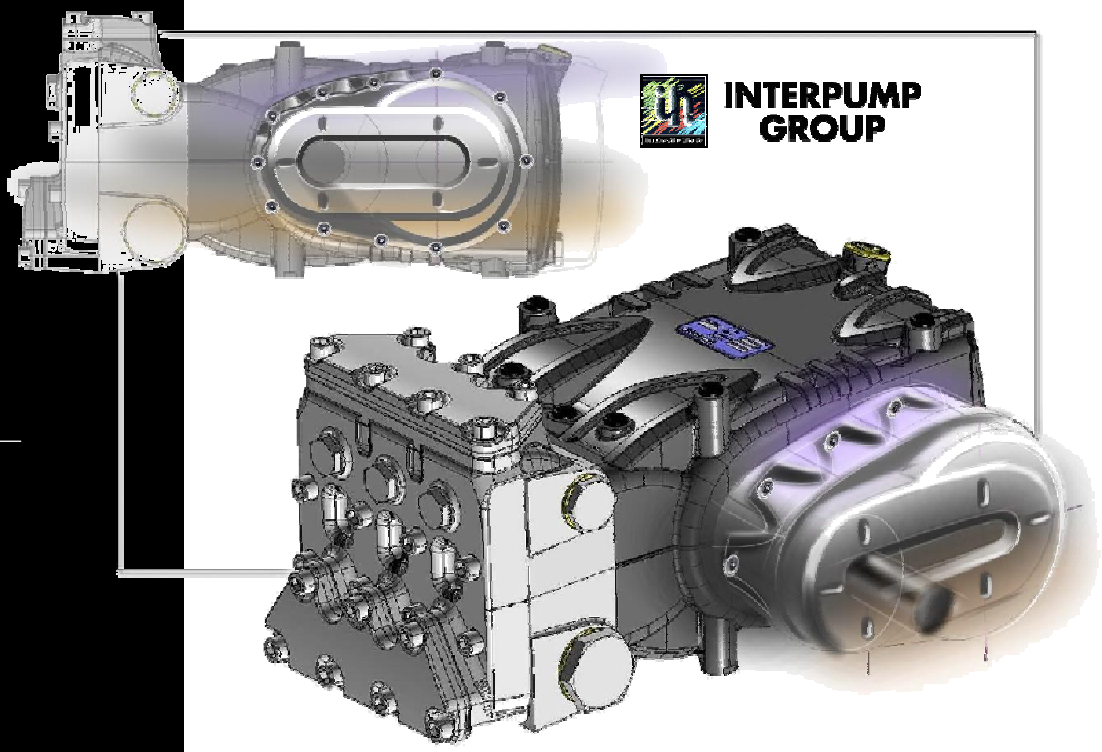

Riduttore - *Gear Box*

Le pompe delle serie 71 (VF-HF-KF 50 HP Pratissoli e HT71-71SS Interpump) sono disponibili su richiesta con riduttore di giri laterale. Il riduttore è disponibile in 3 rapporti ed installabile a dx o sx della pompa in 4 differenti posizioni. Il riduttore puo' operare a qualsiasi regime purché all'interno dei valori minimi/massimi indicati in tabella e comunque non oltre i regimi massimi operativi della pompa.

71 serie pumps (includingVF-HF-KF 50 HP Pratissoli and HT-71SS Interpump) can be supplied with a optional gear box available in 3 different ratios. The gear box can be mounted on the left or right side of the pump in 4 different angles, at customer choice. The gear box can be operated at any speed within the min/max ratings shown in the chart below and within the max operating speed of the pump.

Rapporti riduzione *Gear box ratios*	Vel. min. ingresso *Min. input speed rpm*	Vel. max. ingresso *Max. input speed rpm*
R=1,25:1	625	1250
R=1,50:1	750	1500
R=1,83:1	915	1830

Realizzato per: ***Good for:***
KF serie
HF serie
VF serie
HT serie
SS serie

OPTIONAL

SPECIFICHE RIDUTTORE

Dentatura ingranaggi: elicoidale
Lubrificazione: a sbattimento
Quantità olio: 0,4 litri
Tirocinghia: NON AMMESSO
Peso a secco: 14 Kg.

SPECIFICATIONS
Gear toothing: helical
Lubrication: splash
Oil quantity: 0,4 liter (13 fl.oz.)
Belt drive load: not allowed.
Dry weight: 14 Kg (28 lbs)

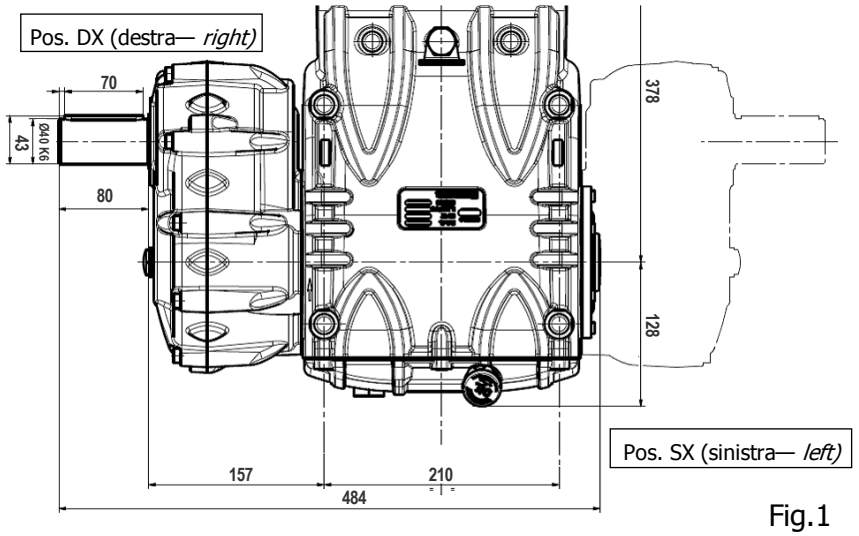

Fig.1

Il riduttore di giri è posizionabile a dx o sx della pompa in 4 posizioni differenti ad angoli di 60°. Esempio di Fig.1 e Fig.2: riduttore in posizione D1.

Gear box can be positioned on the right or left side of the pump in 4 different angles at 60°. Example of Fig.1 and Fig.2 shows a gear box in position D1 (right 1).

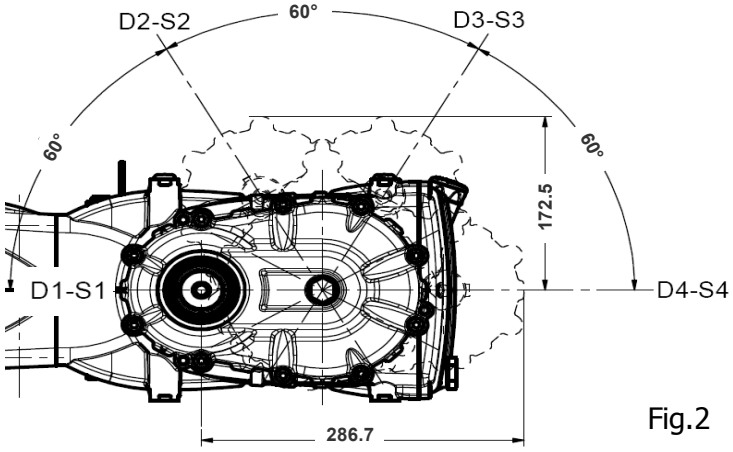

Fig.2

PRATISSOLI POMPE a brand of
Interpump Group S.p.a.
Via E.Fermi 25
42049 S.Ilario d'Enza
Reggio Emilia – Italy
Tel. +39 0522 904 311
Fax +39 0522 904 444
www.pratissolipompe.com
www.interpumpgroup.it

Datas are indicative and not binding, we reserve the right to modify them at any time
Ces donnés sont indicatives et peuvent être modifiées à tout moment sans préavis.
I dati sono indicativi e non impegnativi, la ditta si riserva di variarli in qualsiasi momento.

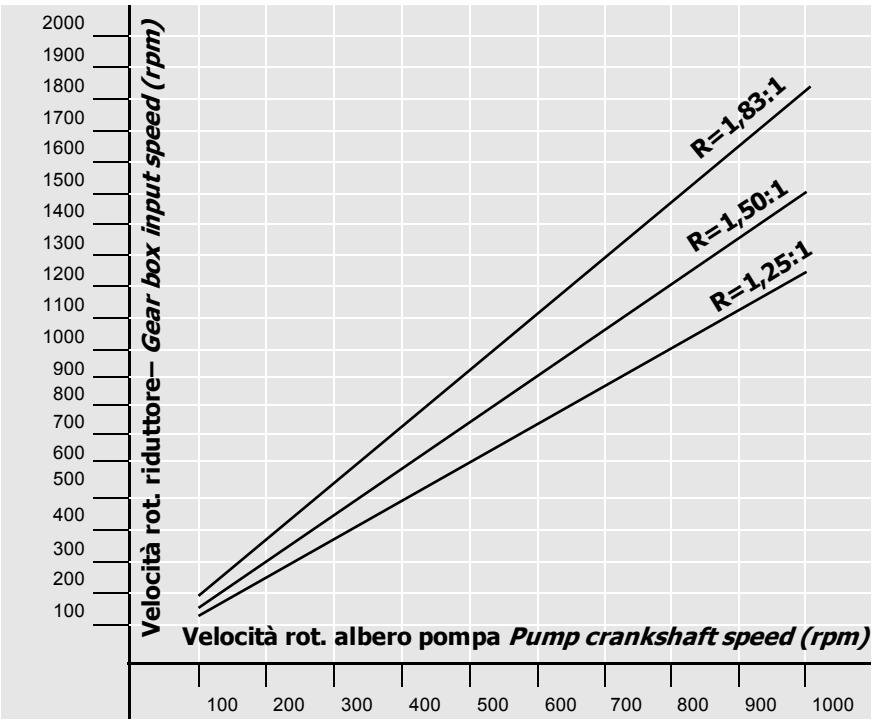

ISTRUZIONI DI MONTAGGIO

COD. 31.5244.00

POSIZIONAMENTO RIDUTTORI

POMPE SERIE
MS – MSZ – MSN – MSR - VS

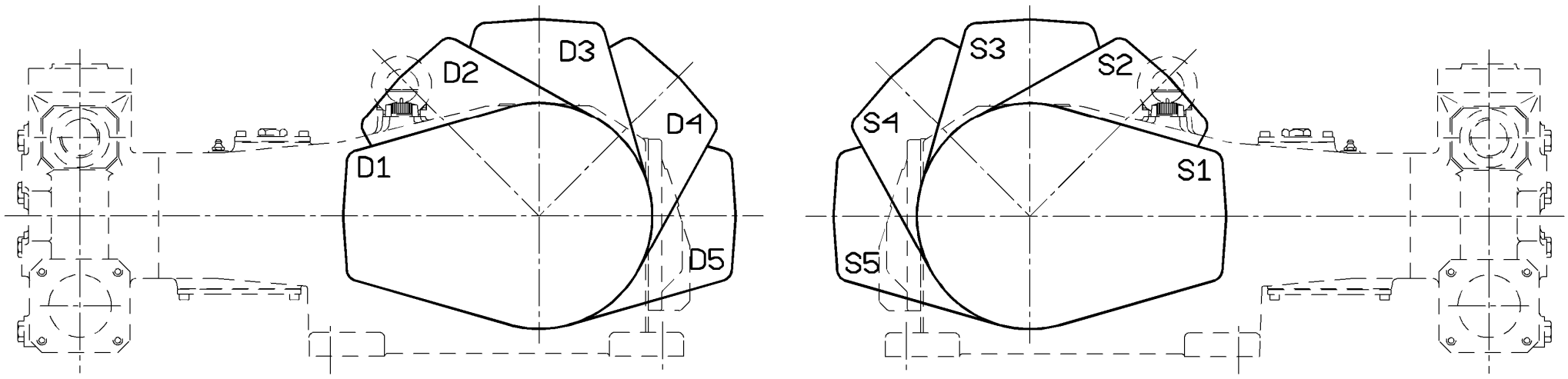

POMPE SERIE
KS – VF – HF – KF – HT71 – SS71 - KFZ

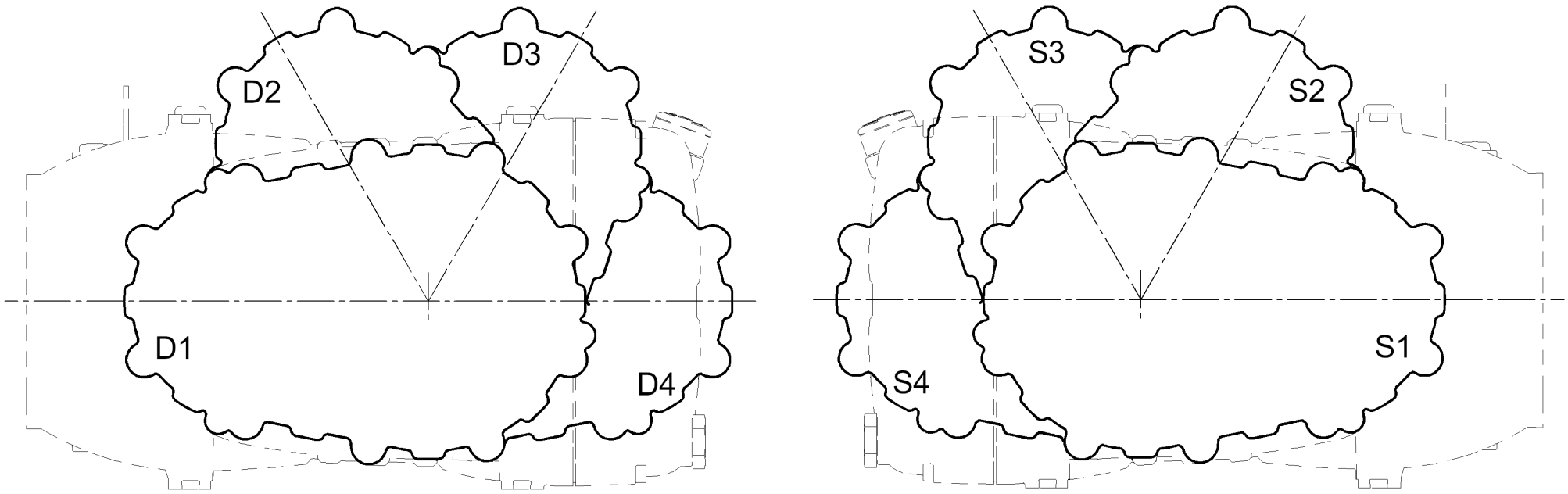

POMPE SERIE
MK - MKS

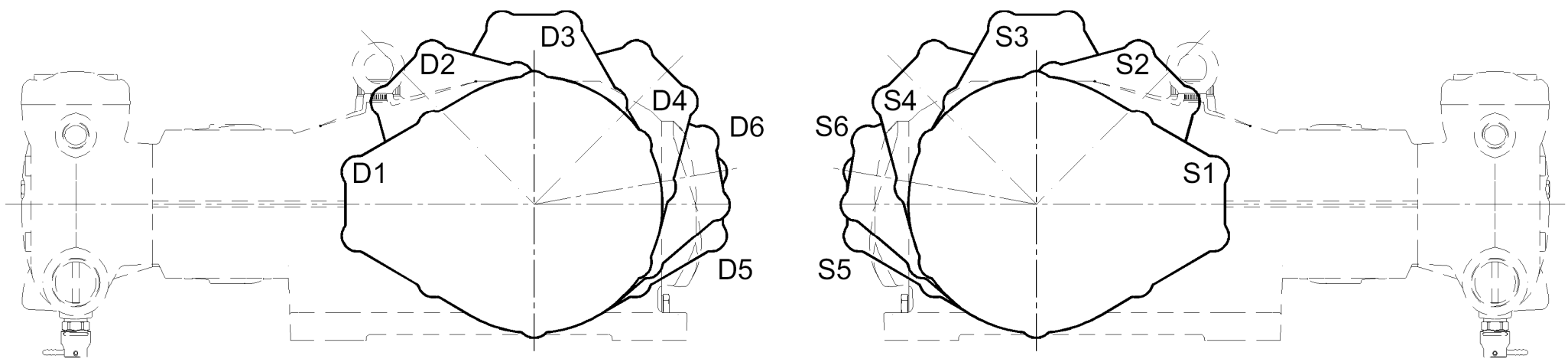

EMISSIONE ENTE	FIRMA	DATA	REVISIONE
FTECN	GENNARI	16/06/2008	0